Fiche technique

Caractéristiques du produit

Steak gril électrique avec un minuteur numérique et plaque de contact supérieure 65x48 TOP 230/400 V / 1/3N		
Modèle	**Code SAP**	00021131
FTHC 60 ED + KD 30 T	**Groupe d'articles**	Grilles et plaques de cuisson



- Type de surface de l'appareil: Lisse
- Dimensions de la planche à griller [mm x mm]: 650 x 480 + 320 x 380
- Épaisseur de la planche à griller [mm]: 10.00
- Tiroir de récupération de la graisse: Oui
- Zones chauffantes indépendantes: Contrôle séparé pour chaque zone de chauffage sur la plaque inférieure et pour les plaques supérieures
- Température maximale de l'appareil [° C]: 300
- Finition de surface: durable chrom
- Rebord amovible: Non

Code SAP	00021131	**Puissance électrique [kW]**	9.000
Largeur nette [mm]	660	**Alimentation**	230/400 V / 1/3N - 50 Hz
Profondeur nette [mm]	660	**Dimensions de la planche à griller [mm x mm]**	650 x 480 + 320 x 380
Hauteur nette [mm]	400	**Type de surface de l'appareil**	Lisse
Poids net [kg]	62.00		

RM GASTRO, s.r.o.,
Třída Čs. armády 816,
391 81 Veselí nad Lužnicí 1, ID:49825062

Fiche technique

Dessin technique

Steak gril électrique avec un minuteur numérique et plaque de contact supérieure 65x48 TOP 230/400 V / 1/3N		
Modèle	**Code SAP**	00021131
FTHC 60 ED + KD 30 T	**Groupe d'articles**	Grilles et plaques de cuisson

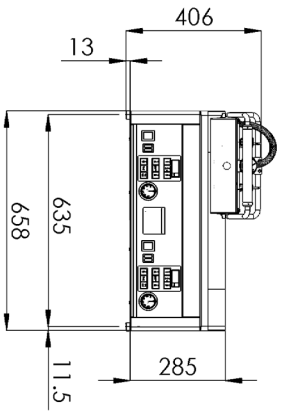

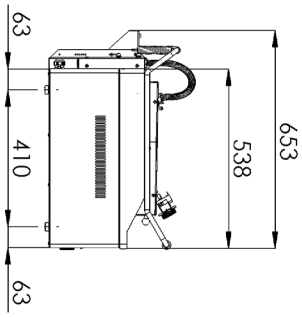

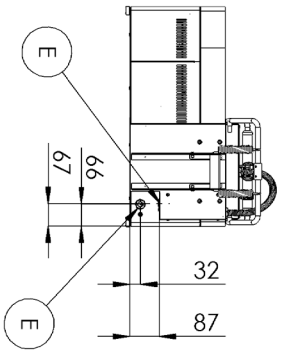

RM GASTRO, s.r.o.,
Třída Čs. armády 816,
391 81 Veselí nad Lužnicí 1, ID:49825062

Fiche technique

Paramètres techniques

Steak gril électrique avec un minuteur numérique et plaque de contact supérieure 65x48 TOP 230/400 V / 1/3N

Modèle	Code SAP	00021131
FTHC 60 ED + KD 30 T	Groupe d'articles	Grilles et plaques de cuisson

1. **Code SAP:**
   00021131
2. **Largeur nette [mm]:**
   660
3. **Profondeur nette [mm]:**
   660
4. **Hauteur nette [mm]:**
   400
5. **Poids net [kg]:**
   62.00
6. **Largeur brute [mm]:**
   710
7. **Profondeur brute [mm]:**
   725
8. **Hauteur brute [mm]:**
   540
9. **Poids brut [kg]:**
   65.00
10. **Type d'appareil:**
    Appareil électrique
11. **Type de construction de l'appareil:**
    Équipements à poser
12. **Puissance électrique [kW]:**
    9.000
13. **Alimentation:**
    230/400 V / 1/3N - 50 Hz
14. **Indice de protection d'enveloppe:**
    IPX4
15. **La couleur extérieure de l'appareil:**
    Acier inoxydable
16. **Matériel:**
    AISI 430
17. **Indicateurs:**
    Voyants de marche et de préchauffement du four
18. **Finition de surface:**
    durable chrom
19. **Température maximale de l'appareil [° C]:**
    300
20. **Température minimale de l'appareil [° C]:**
    50
21. **Dimensions de la planche à griller [mm x mm]:**
    650 x 480 + 320 x 380
22. **Épaisseur de la planche à griller [mm]:**
    10.00
23. **Tiroir de récupération de la graisse:**
    Oui
24. **Zones chauffantes indépendantes:**
    Contrôle séparé pour chaque zone de chauffage sur la plaque inférieure et pour les plaques supérieures
25. **Rebord amovible:**
    Non
26. **Distribution uniforme de la chaleur:**
    Oui
27. **Type de surface de l'appareil:**
    Lisse
28. **Section des conducteurs CU [mm²]:**
    4

RM GASTRO, s.r.o.,
Třída Čs. armády 816,
391 81 Veselí nad Lužnicí 1, ID:49825062